Instructions for Installation

Install Range Hoods in accordance with the manufacturer's instructions. Technika recommends that all Range Hood clearances be a minimum of 650mm to a maximum of 750mm (between the top of the cooking surface and to the underside of the rangehood). Distance can be reduced to 600mm to align with the AGA code.

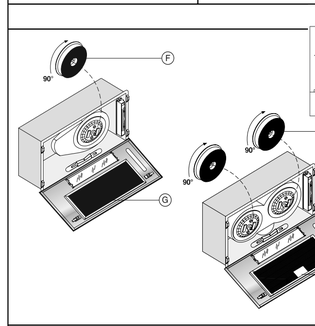

Fig.3

ITALIANO

INSTALLAZIONE

L' apparecchio è stato progettato come cappa aspirante (evacuazione aria all' esterno) o filtrante (ricicio aria all' interno).

L' apparecchio deve essere installato ad un altezza minima di 650 mm. dai fornelli elettrici o 750 mm. dai fornelli a gas o misti. Se dovesse essere usato un tubo di connessione composto da due o più parti, la parte superiore deve essere alf esterno di quella inferiore. Non collegare lo scarico della cappa ad un condotto o ad circoli aria calda o utilizzato per evacuare fumi dgli apparecchi alimentati da un' energia diversa da quella elettrica. Fare attenzione ai tubi di connessione contenenti materiali in cartaia, aspirante e bruciatore o un focolare dipendenti dall' aria dell' ambiente ed alimentati da un energia diversa da quella elettrica. Assicurarsi che la cappa aspirante dell' ambiente in aria di cui il bruciatore o il focolare necessitano per la combustione. Per l' evacuazione dei prodotti della combustione, fare ricorso ad apposita ventilazione del locale. Per l'evacuazione esterna, attenersi alle disposizioni vigenti in materia di fumi e vapori.

COLLEGAMENTO ELETTRICO

L' apparecchio è costruito in classe II, perciò nessun cavo deve essere collegato alla presa di terra.

L' allacciamento alla rete elettrica deve essere eseguito come segue:
MARRONE = L: linea
BLEU = N: Neutro

Se non provvista, montare sul cavo una spina normalizzata per il carico indicato nell' etichetta apposta sull' apparecchio. Se l' allacciamento diretto alla rete elettrica è necessario interporre tra l' apparecchio e la rete un interruttore omnipolare con apertura minima tra i contatti di 3 mm., dimensionato all' carico e rispondente alle norme vigenti.

ATTENZIONE: se la lampade non dovessero funzionare, assicurarsi che siano del tubo avalaire.

MONTAGGIO DELLA CAPPA NELLA PARETE INFERIORE DI UN PENSILE

Questo apparecchio deve essere incassato nella parte inferiore di un pensile o in un altro supporto. Prima di l' assaggio utilizzare i vit dorsei al fopo di mobile, eseguendo i fori corrispondenti' ilita fig. 1 e 2.

TRASFORMAZIONE DA CAPPA ASPIRANTE A CAPPA FILTRANTE

Per effettuare questa trasformazione occorrono delle parti speciali (kit di sistema aspirante), richiedere al fornitore una serie di filtri al carbone attivo (Fl) fig. 3. I filtri al carbone devono per depurare l' aria che entra nel rimessa nell' ambiente. I filtri non sono lavabili o rigenerabili e devono essere sostituiti ogni 4 mesi al massimo. Un saturazione del carbone attivo dipende dall' uso più o meno prolungato della cappa, dal tipo di cucina e dalla regolarità con cui viene effettuata la pulizia dei filtro grassi. I filtro deve essere applicato al gruppo aspirante posto all' interno della cappa centrandolo ad esso e ruotandolo di 90 gradi fino allo scatto d' arresto fig.3 Per questa operazione rimuovere la griglia (G) fig.3. L' aria viene rimessa nell' ambiente filtrata e non più attraverso passaire attraverso il pensile e collegato al anello di raccordo fornito (B) fig.1 e 2.

USO E MANUTENZIONE

Si raccomanda di mettere in funzione l'apparecchio prima di procedere alla cottura di un qualsiasi alimento. Si raccomanda di lasciar funzionare l'apparecchio per 15 minuti dopo aver terminato la cottura dei cibi, per completare dell'aria viziata.

Il buon funzionamento della cappa è condizionato dall' assiduità con cui vengono effettuate le operazioni di manutenzione, in modo particolare dei filtri anti-grasso e dei filtro al carbone attivo.

I filtro antigrasso ha il compito di trattenere in particolare grasse in sospensione nell' aria, pertanto è soggetto ad intasarsi in tempi vallabili relativamente ai suoi dell'apparecchio.

Il filtro acrilico, che si trova appoggiato alla griglia, va sostituito quando lo scotte, visibil attraverso la griglia, cambiano colore e l'richiesto(si espande.

Il nuovo filtro va applicato in modo tale che le sonte siano visibili attraverso le fessure della griglia (G).

Nel caso in cui i filtri acrilici non abbiano le sontte oppure siano presenti filtri metallici o in alluminio, per prevenirsi l' pericolo di eventuali incendi, al massimo dopo 2 mesi è necessario lavare i filtri eseguendo le seguenti operazioni:

- togliere il filtro dalla griglia e lavarlo con una soluzione di acqua e detergente liquido neutro (esempio: piatti)
- Sciacquare abbondantemente con acqua tiepida, lasciare asciugare.
- Rimettere il filtro in alluminio prossimo essere lavati anche in lavastoviglie.

Dopo alcuni lavaggi, se i filtri sono in alluminio o pannello in alluminio, si possono presentare delle alterazioni del colore. Questo fatto non dà diritto a reclamo per l'eventuale loro sostituzione.

Il filtro di alluminio deve essere sostituito se dopo il lavaggio dei essere il pericolo che i filtri antigrasso si incendino.

Per la sostituzione dei filtri, prevenirsi di adoperare l'aria che verrà immessa nell'ambiente. I filtri non sono lavabili o rigenerabili e devono essere sostituiti ogni 4 mesi al massimo. La saturazione del carbone attivo dipende dall'uso più o meno prolungato dell'apparecchio, dal tipo di cucina e dalla regularità con cui viene effettuata la pulizia dei filtri grassi.

Pulire frequentemente tutti i depositi sul ventilatore e sulle altre superfici, usando un panno inumidito con alcool denaturato o detersivi liquidi neutri non abrasivi.

ATTENZIONE!!
IN DETERMINATE CIRCOSTANZE GLI ELETTRODOMESTICI POSSONO ESSERE FONTE DI:
- Non cercate di controllare i filtri con la cappa in funzione.
- Prima di effettuare qualsiasi manutenzione, disinserire la cappa dalla rete elettrica.

Si declina ogni responsabilità per eventuali danni provocati dall' inosservanza delle suddette prescrizioni.

Questo apparecchio è conforme alla direttiva EMC 89/336/EEC emendata92/31/EEC e 93/68/EEC.

FRANCAIS

INSTALLATION

L' appareil a été créé comme hotte aspirante (évacuation extérieure) ou filtrante (recyclage de l' air à l'intérieur).

L'appareil doit être installé à une distance de 650 mm de la cuisinière électrique ou 750 mm de la cuisinière à gaz ou mixte.

Si on doit utiliser un tube de connexion composé de deux ou plusieur parties, la partie supérieure doit être à l'extérieur. Ne pas connecter la hotte à un conduit dans lequel de l'air chaud circule ou utilisé pour évacuer les fumées des appareils alimentés par une énergie différente de l'électricité. Faire attention aux tubes de connexion contenant des matériaux en papier, aspirant et brûleur ou à un foyer dépendant de l' air de l'ambiance et alimentés par une énergie différente de l'électricité. Assurer que la hotte aspirante de l'ambiance dans laquelle le brûleur ou au foyer pour la combustion. Pour un fonctionnement sûr, prévoir une ventilation appropriée du local. Pour l'évacuation vers l'extérieur, se conformer aux dispositions en vigueur dans votre pays.

CONNEXION ÉLECTRIQUE

L'appareil a été construit en classe II, par conséquent aucun câble doit être connecté à la prise de terre.

Le raccordement au réseau doit être effectué comme suit:
MARRON = L: ligne
BLEU = N: Neutre

Si elle n'est pas fournie, monter sur le câble une prise normalisée pour le chargement indiqué sur une plaque signalétique placée à l'intérieur. Encadre de connexion directe au réseau, il faudra placer entre l'appareil et le réseau un interrupteur omnipolaire avec ouverture minimale entre les contacts de 3mm., dimensionné au chargement et correspondant aux normes en vigueur.

ATTENTION: si les lampes ne devaient pas fonctionner, s'assurer qu'elles soient correctement vissées.

MONTAGE DE LA HOTTE DANS LA PARTIE INFÉRIEURE DU MEUBLE:
Cette hotte doit être encastrée dans un élément haut ou un autre support. Pour la fixation de la hotte utiliser 4 vis appropriées au type de meuble, en percant les trous correspondants à la fig. 1 et 2.

TRANSFORMATION DE LA HOTTE ASPIRANTE EN HOTTE FILTRANTE
Pour effectuer cette transformation il faut disposer même après l'achat de la hotte avec le système aspirant), commander à votre fournisseur une série de filtres au charbon actif (Fl) fig. 3. Les filtres au charbon actif servent pour épurer l'air, qui sera remis dans le milieu. Les filtres, ne pouvant pas être lavés ou recharges, doivent être remplacés au maximum tous les 4 mois. La saturation du charbon actif dépend de l'emploi plus ou moins long de la hotte, selon le type de cuisine et la régularité du nettoyage du filtre à graisse. Le filtre charbon doit être appliqué au groupe aspirant, qui est à l'intérieur de la hotte en le centrant et en le tournant de 90degrés jusqu'au déclenchement d'arrêt fig. 3. Pour cette opération, soulever la grille (G) fig. 3. L'air est remis dans la pièce et non plus à travers passaire mediant un tube de acquisition que sera à travers l'élément haut et relié à la bague de raccord fournie (B) fig. 1 et 2.

UTILISATION ET ENTRETIEN

Il est recommandé de mettre en fonctionnement l'appareil avant de procéder à la cuisson des aliments.

Il est recommandé de laisser fonctionner l'appareil encore pendant 15 minutes après avoir terminé la cuisson des aliments, pour une évacuation complète de l'air vicié.

Le bon fonctionnement de la hotte dépend de l'assiduité des opérations d'entretien, et en particulier, du filtre anti-graisse et du filtre au charbon actif.

Le filtre anti-graisse a pour fonction de retenir les particules de graisse en suspension dans : son encrassement dépend de la fréquence d'utilisation de l'appareil.

Le filtre acrylique, que se trouve placé sur la grille, doit être changé quand les écritures visibles à travers la grille, commencent à changer de couleur et quand l'encre commence à s'étendre; le nouveau filtre doit être appliqué de façon à ce que les écritures soient bien visibles à travers la grille et de ne pas obstruer la hotte.

Au cas où les filtres acrylique ne seraient pas les écritures ou au cas où l'on a des filtres métalliques ou en aluminium, pour prévenir le danger d'incendies, au plus tard tous les 2 mois il est nécessaire lavare l'filtri eseguendo le seguenti operazioni:

- enlever le filtre de la grille et le laver avec une solution d' eau et de détergent liquide neutre, en trempant le filtre pour éliminer les saletés.
- Rincer abondamment de l'eau tiède et laisser sécher.

Les filtres métalliques ou à pannelle en aluminium peuvent être lavés dans le lave-vaisselle.

Après quelques lavages, si les filtres sont en aluminium ou à pannelau en aluminium, des altérations de couleur peuvent survenir. Ce fait ne donne aucun droit à des réclamations pour leur éventuel remplacement.

Il faut remplacer le filtre en aluminium si, après le lavage, les écritures anti-graisse peuvent prendre feu.

Pour le remplacement des filtres, prévenir à préparer l'air qui sera remis dans le milieu ambiant. Les filtres ne sont pas lavables ni régénérables et doivent être remplacés tous les quatre mois au maximum. La saturation du charbon actif dépend de l'utilisation plus ou moins prolongée de l'appareil, du type de cuisine et de la régularité avec laquelle le nettoyage du filtre graisse est effectué.

Nettoyer fréquemment tous les dépositifs sur le ventilateur et sur les autres superficies, en utilisant de l'alcool dénaturé ou des détergents liquides neutres non abrasifs.

ATTENTION! QUELQUEFOIS LES APPAREILS ELECTROMENAGERS PEUVENT ÊTRE DANGEREUX.
- Ne pas vouloir contrôler les filtres lorsque la hotte est en marche.
- Ne pas toucher les lampes après une utilisation prolongée de l'appareil.
- Il vaut mieux ne pas toucher les aliments sous la hotte.
- Eviter la flamme libre, qui peut endommager les filtres et provoquer des incendies.
- Contrôler constamment les aliments qui frient, afin d'éviter que l'huile surchauffée ne prenne feu.
- Avant de procéder à toutes les opérations d'entretien, débrancher l'appareil du réseau électrique.

Nous déclinons toutes responsabilités en cas de dommages provoqués par le fait du non-respect des avertissements susdits.

Cet appareil est conforme à la directive EMC 89/336/EEC amendée92/31/EEC et 93/68/EEC.

USO Y MANTENIMIENTO.
Se aconseja poner en funcionamiento el aparato antes de cocinar cualquier alimento.
Se aconseja dejar funcionando el aparato durante 15 minutos después de terminar la cocina para una evacuación completa del vapor. Un correcto funcionamiento de la campana depende de la asiduidad con que se realiza el mantenimiento, sobre todo del filtro antigrasa y del filtro de carbón activo.
El filtro antigrasa tiene la función de retener las partículas de grasa que están en suspensión en el aire, por lo tanto puede obstruirse en un tiempo que varía según el uso que se haga del aparato.
El filtro acrílico que se encuentra apoyado en la rejilla debe ser cambiado cuando lo que está escrito, que se puede ver a través de la rejilla, cambia de color y la tinta se corre; el filtro nuevo debe ser colocado de manera que las letras se vean bien y que no impida que la rejilla obstruya la salida de la campana.
En caso de que los filtros acrílicos no tengan nada escrito o bien se encuentren filtros metálicos o de panel en aluminio, para prevenir el peligro de incendios, aproximadamente cada 2 meses es necesario lavar los filtros de la siguiente manera:
- Sacar el filtro de la campana y lavarlos con una solución de agua y detergente líquido neutro, dejando sobandar la suciedad.
- Aclarar con abundante agua templada y deje secar.

Los filtros metálicos o de panel en aluminio pueden ser lavados en lavavajillas.
Después de algunos lavados, si los filtros son de aluminio o de panel en aluminio pueden producirse alteraciones del color. Este hecho no da lugar a ningún reclamo por su posible sustitución.
Si no se atiene a las instrucciones de cambio y lavado, los filtros antigrasa pueden arder.
Para la sustitución de los filtros prevenirse de aire que se va a colocar en el interior de la campana. Los filtros no se pueden lavar ni cicatizar y deben ser sustituidos cada cuatro meses como máximo. La saturación del carbón activo depende del uso más o menos prolongado que se dé al aparato de manera regular o de la regularidad con que se lleve a cabo la limpieza del filtro antigrasa.
Con cierta frecuencia todos los restos de suciedad en el ventilador y en las otras superficies usando un paño humedecido con alcohol o detergentes líquidos neutros no abrasivos.

ATENCIÓN!!
DETERMINADAS CIRCUNSTANCIAS LOS ELECTRODOMESTICOS PUEDEN SER PELIGROSOS:
- No controlar los filtros con la campana en funcionamiento.
- No tocar las lámparas después de un uso prolongado de la campana.
- Evitar el uso de llamas libres, ya que resulta muy peligrosas para los filtros y también para los alimentos.
- Controlar permanentemente los alimentos fritos para evitar que el aceite caliente prenda fuego.
- Antes de efectuar cualquier operación de mantenimiento, desconectar la campana de la red eléctrica.

Se declina toda responsabilidad por eventuales daños provocados por la inobservancia de las advertencias arriba indicadas.

Este aparato es conforme a la directiva EMC 89/336/EEC y sucesivas modificaciones 92/31/EEC y 93/68/EEC.

ENGLISH

INSTALLATION

The appliance has been designed as exhausting (external exhausting) or filtering hood (internal recirculation). The appliance has to be installed at a minimum height of 650 mm. above the electric cookers or 750 mm. above the gas or mixed cookers. If a connection tube composed of two or more parts is used, the upper part has to be outside the lower one. Do not connect the ducting pipe to a duct in which hot air circulates or to a duct used to remove fumes of the appliances which are powered with a different energy from the electric one. Take care of the connection tubes made of paper, aspirator or a fireplace depending on the air of the room and which are powered with a different energy from the electric one. Ensure that the room in which the hood is to be installed has the aspiration the hood takes the air away from the room, that air which is necessary for the combustion of the fireplace or the combustion. For a safe working, provide for a proper ventilation of the room. For the external exhausting , conform to the rules in force in your country.

ELECTRICAL CONNECTION

The appliance is built in class II, so no wire has to be connected with the earth terminal.
The connection to the electrical mains must be made as follows:
BROWN = L: line
BLU = N: Neutral.
If it is not supplied, fit a plug normalized on the cord for the load showed on the rating plate fixed to the inside of the appliance. Direct connection to the mains is to place between the appliance and the mains an omnipolar switch with minimum opening between contacts of 3 mm., dimensioned for the load and corresponding with the laws in force.

ATTENTION: should the lamps not work, make sure they are well tightened.

MOUNTING OF THE HOOD IN THE LOWER PART OF AN HANGING CUPBOARD.

This appliance has to be built in the lower part of an hanging cupboard or in another support. For the fixing use the screws, which are appropriate to thakind of cupboard, drilling the holes corresponding to fig.1 and 2.

CHANGING FROM EXHAUSTING HOOD TO FILTERING HOOD

In order to make this change possible (kit for the use of the exhausting system), demand a set of carbon filters (F) fig. 3 to your dealer. Active carbon filters are necessary to depurate the air, that will be released in the room. Filters are not washable, they cannot be regenerated and have to be replaced at most every 4 months. The saturation of the activated charcoal depends on the more or less prolonged use of the hood, on the type of cooking and on the regularity of cleaning of the grease filter. The filter has to be applied to the aspirating group, which is inside the hood hitting the centre of the group with it and turning it of 90 degrees until the stop click is heard to lock it fig. 3. Remove the grille (G) fig. 3 to carry out this operation. The air is released in the room through a connecting pipe, which goes through the hanging cupboard and which is connected to the connecting ring supplied (B) fig.1 and 2.

USE AND MAINTENANCE

It is recommendable to turn on the device before cooking any type of food.
It is recommendable to leave the device operating for 15 minutes after cooking food, for a complete evacuation of vitiated air.
The hood's proper functioning is conditioned by the frequency of maintenance, particularly of the anti-grease filters and the active carbon filters.
The function of the anti-grease filter is to absorb greasy particles suspended in the air, therefore it is subject to clogging depending on the use of the hood.
The acrylic filter, which rests on the grill, should be replaced when the writing, which can be seen through the grill, changes color and the ink expands. The new filter must be placed so that the writing is visible through the grill from outside of the room.
In case the acrylic filters don't have any writing or there are metal or aluminum panel filters, to prevent fire hazards, at most every 2 months lavare l'filtri eseguendo le seguenti operazioni:
- Remove filters from the hood and wash them with a mix of water and neutral liquid detergent.
- Rinse thoroughly with warm water and let dry.

Metal or aluminum sheet filters can also be cleaned in the dish-washer.
After washing a few times, aluminum sheet filters can undergo color alteration. Claims are not accepted for them.
In case washing and maintenance instructions are not adequately observed, the grease filters can catch fire.
Active carbon filters are meant to purify air which is returned to the environment. Filters Cannot be washed or regenerated, so they must be replaced at most every 4 months. The saturation of the active carbon depends on the use of the device, on the type of kitchen and on how frequently the anti-grease filter is cleaned.
Clean frequently all deposits in the ventilator and other surfaces, using a cloth dampened with denaturated alcohol or non-abrasive neutral liquid detergents.

WARNING!!
UNDER CERTAIN CIRCUMSTANCES DOMESTIC APPLIANCES MAY BE DANGEROUS:
- Don't check filters with hood working.
- Do not touch the lamps after a prolonged use of the appliance.
- Do not touch the cooked food under the hood.
- The use of an unprotected flame is dangerous for the filters and could cause fires.
- Watch constantly the fried food in order to avoid that the cooking oil flares up.
- Before performing any maintenance operation, disconnect the hood from the mains.

This appliance complies with the directions EMC 89/336/EEC revised 92/31/EEC and 93/68/EEC.

DEUTSCH

INSTALLATION

Das Gerät wurde als Abzugshaube (Abluft nach außen) oder als Umlufthaube (Umwälzung der Luft im Raum) konzipiert.

Das Gerät muß in einer Höhe von mindestens 650 mm über dem Elektrokocher, 750 mm über dem Gasherd oder Elektro-Gasherd installiert werden. Wenn ein Verbindungsrohr aus zwei oder mehr Teilen benutzt wird, muß der obere Teil sich außerhalb des unteren Teiles befinden. Das Abluftrohr der Abzugshaube darf nicht an Rohre angeschlossen werden, in denen Warmluft zirkuliert oder die zur Ableitung der Rauches von nicht elektrisch betriebenen Geräten dienen. Achten Sie bei den Verbindungsrohren aus Papier, Gasbrenner oder eines Kaminkreuzes, die den Sauerstoff der Raumluft verbrauchen und nicht mit elektrischer Energie versehen sind, die Abzugshaube die Luft absaugt, die der Gasbrenner oder das Kaminkreuz zur Aufrechterhaltung der Verbrennung benötigt. Vergewissern Sie sich, daß der Raum in sicherer Fähigkeit ausreichend belüftet werden. Zur Ableitung der Luft sind die in Ihrem Land geltenden Vorschriften zu beachten.

ELEKTRANSCHLUSS

Das Gerät entspricht der Klasse II, so daß kein Leiter geerdet werden muß.
Der Anschluß an das Stromnetz muß wie folgt vorzunehmen:
BRAUN = L: Leiter
BLAU = N: Neutralleiter.
Falls kein Stecker vorhanden ist, muß ein Normalstecker mit den auf dem Etikett angegebenen Daten montiert werden. Die Direktanschluß an das Elektronetz muß zwischen Gerät und Netz ein der Last und den geltenden Vorschriften entsprechendes Omnipolarschalter mit einer Mindestöffnung zwischen den Kontakten von 3 mm installiert werden.

ACHTUNG: Falls die Lampen nicht funktionieren sollten, ist zu überprüfen, ob die vollständig angeschraubt sind.

MONTAGE DER HAUBE UNTER DEM HÄNGESCHRANK

Dieses Gerät muß an der Unterseite eines Hängeschrankes oder eines anderen Möbels befestigt werden. Hierzu sind 4 Schrauben zu verwenden, die der Beschaffenheit der Möbels angemessen sind. Löcher gemäß Abb.1 und 2 bohren.

UMBAU DER AUBZUGSHAUBE IN UMLUFTHAUBE

Zur Durchführung dieses Umbaus (auch nach Gebrauch der Abzugshaube erforderlich) sind beim Fachhandel Carbonfilter (F) (Abb. 3) anzufordern. Die Aktivkohlefilter dienen zur Reinigung der wieder in den Raum zurückgeführten Luft. Die Filter können nicht gewaschen oder wiederverwendet werden und müssen mindestens alle 4 Monate ausgetauscht werden. Die Sättigung der Aktivkohle hängt von der Betriebsdauer, von der Art der Kochstelle sowie von der Häufigkeit der Reinigung des Fettfilters ab. Der Filter muß vor der im Innern der Haube befindlichen Ansaugvorrichtung montiert werden. Der Filter ist auf diese aufzusetzen und anschließend um 90° bis zum Einrasten zu drehen (Abb. 3). Hierzu ist das Gitter (G) (Abb.3) abzunehmen. Die Luft wird über den durch den Hängeschrank geführtes und an den mitgelieferten Ring (B) angeschlossenes Verbindungsrohr wieder in den Raum zurückgeführt (Abb.1 und 2).

GEBRAUCH UND WARTUNG

Es wird empfohlen, das Gerät schon vor der Zubereitung jeglicher Speisen einzuschalten. Es wird weiterhin empfohlen, die Dunstabzugshaube nach Beendigung des Kochvorgangs noch 15 Minuten eingeschaltet zu lassen, um die Kochdünste vollständig abzusaugen. Die Wirksamkeit der Dunstabzugshaube hängt entscheidend von der Sorgfalt ab, mit der die Wartungsarbeiten durchgeführt werden, insbesondere die Reinigung der Fettfilter und des Aktivkohlefilters.
Der Fettfilter hält die Fettpartikel, die Fettpartikel, die sich in der Luft befinden, zu binden, daher hängt die Stärke der Verschmutzung von der Häufigkeit des Gebrauchs der Dunstabzugshaube ab.
Der Acrylfilter, die sich auf dem Gitter befindet muss ersetzt werden, wenn sich die Farbe verändert oder wenn die Schrift durch sie hindurch sichtbar und die Farbe verläuft; der neue Filter muss dann so eingesetzt werden, dass die Schrift durch das Gitter hindurch von außen sichtbar ist.
Falls auf den Acrylfilm keine Schriftzeichen sind, oder falls Metallfilter oder Aluminiumfilter verwendet werden, muss alle ca. 2 Monate lang die Filter wie folgt gewaschen werden:
- Die Filter aus der Dunstabzugshaube entfernen und mit Wasser und einem flüssigen Reinigungsmittel für Geschirr gründlich abwaschen.
- Die Filter mit lauwarmem Wasser gründlich abspülen und gut trocknen lassen.

Die Metallfilter oder die Filtersysteme aus Aluminium können auch in der Geschirrspülmaschine gewaschen werden.
Bei den Aluminiumfilter oder Filtersystemen aus Aluminium können nach Schmerrn Waschgängen Farbveränderungen auftreten. Diese berechtigen jedoch nicht zum Kostenlosen Garantieersatz der Filter.
Geschieht die Einhaltung der Anweisungen für Wartung und zum Auswechsel der Fettfilter besteht die Gefahr, dass diese sich entzünden.
Die Aktivkohlefilter dienen dazu, die Luft zu reinigen, die in den Raum zurückgeleitet wird. Diese Filter können nicht gewaschen noch wiederzuverbringer werden und müssen mindestens alle vier Monate ausgetauscht werden. Die Sättigung der Aktivkohle hängt von der Intensität und der Häufigkeit des Gebrauchs der Dunstabzugshaube ab, wieiehn von der Art der Kochstelle sowie von der Häufigkeit und von der Reinigung des Fettfilters ab. Die Aktivkohlefilter müssen mit der Ansaugvorrichtung montiert werden.
Reinigen Sie regelmäßig alle Ablagerungen und den Ventilator sowie die anderen Oberflächen mit einem mit denaturiertem Alkohol oder mit nicht scheuernden Reinigungsmitteln.

ACHTUNG!
ELEKTROGERÄTE KÖNNEN UNTER BESTIMMTEN UMSTÄNDEN GEFÄHRLICH SEIN:
- Versuchen Sie nicht, die Filter während des Betriebs der Abzugshaube zu kontrollieren.
- Lampe nach längerem Betrieb des Gerätes nicht anfassen.
- Berührt unter der Abzugshaube ist nicht zulässig.
- Vermeiden Sie offene Flammen, da sie die Filter beschädigen und Brände verursachen können.
- Beim Frittieren sind die Speisen ständig zu kontrollieren, um ein Überhitzen und Entflammen des Öl zu vermeiden.
- Vor eventuellen Wartungsmaßnahmen ist das Gerät stromfrei zu machen.

Bei Nichtbeachtung der o.g. Anweisungen wird keinerlei Haftung übernommen.

Das Gerät entspricht der EMC-Norm 89/336/EEC und den Änderungen 92/31/EEC und 93/68/EEC.

NEDERLANDS

PLAATSING

Het apparaat is ontworpen om als afzuigkap (uitvoer naar buiten) of filter (luchtherculatie binnen) te kunnen gebruiken.

Het apparaat dient op een hoogte van minimaal 650 mm vanaf een elektrisch fornuis geplaatst worden? 750 mm vanaf een gasfornuis of een combinatiefornuis. Wanneer gebruik gemaakt wordt van een verbindingsstuk uit twee of meer delen bestaat, dan moet het bovenste gedeelte aan de buitenkant van het onderste gedeelte zijn. Sluit de afvoer van de afzuigkap niet op een kanaal aan waarin warme lucht circuleert of dat gebruikt wordt om de rook van apparaten aangedreven door een energie die niet van de elektrische is te afvoeren. Let op de verbindingsstukken van papier, aspirator of de tuitend dat afhankelijk van de ruimte waarin de ketel of de haard is geplaatst en die aangedreven worden door een energie die niet van de elektrische is. Zorg ervoor dat de ruimte waarin de afzuigkap is geplaatst de lucht afzuigt die de ketel of de haard voor de verbrandingen nodig heeft. Voor de afvoer van de verbrandingsgassen dient u de ruimte dusdanig goed te ventileren. Om de verbrandingsgassen naar buiten te kunnen afvoeren dient u de voorschriften te volgen die van kracht zijn van toepassing zijn.

ELEKTRISCHE AANSLUITING

Het apparaat is gebouwd in klasse II, het snoer hoeft derhalve niet op een geaard stopcontact aangesloten te worden.
De aansluiting op het elektriciteitsnet ser als volgt tot stand gebracht worden:
BRUIN = L: leiding
BLAUW = N: Neutraal
Als deze niet reeds is gemonteerd voor u een stekker op het snoer aansluiten die geschikt is voor de belasting van de aan de gegevensplaatje staat. Als u het snoer rechtstreeks op het elektriciteitsnet aansluit moet u tussen de stekker en de muur een omnipolaire schakelaar aanbrengen met een minimale opening tussen de contacten van 3 mm. Deze schakelaar moeten wij de belasting en moet aan de geldende voorschriften voldoen.

LET OP: als de lampen het niet doen moet u controleren of ze goed vastgeschroefd zijn.

MONTAGE VAN DE AFZUIGKAP IN HET ONDERSTE GEDELETE VAN EEN HANGKEUKENKAST

Dit apparaat moet ingebouwd worden in het onderste gedeelte van een hangkeukenkast of ander soortgelijk meubel. Gebruik de schroeven die schriftelen gebruiken de geschikt zijn voor het type meubel, kwalitet(gaten boren' zoals bij' ut fig.1 en 2.

OMBOUW VAN DE AFZUIGKAP VAN MODEL NAAR FILTERSYSTEEM IN MODEL MET FILTERSYSTEEM

Om de afzuigkap om te bouwen (dit is ook mogelijk nadat de afzuigkap reeds als afzuigsysteem gebruikt heeft) moet u een set actieve koolstoffilters bij uw leverancier bestellen (Fl) fig. 3. De actieve koolstoffilters dienen om de lucht te zuiveren die weer terug in het vertrek wordt geblazen. De filters kunnen niet gewrongd of gezuiverd worden en moeten dan ook maximaal iten keer in de 4 maanden vervangen worden. De mate van verzadiging van de actieve koolstoffilter hangt af van de duur van de ingebruikname van de afzuigkap, van het type keuken en van de regelmaat waarmee de vettfilters geregend worden. De filters moeten op het afzuigdok gemonteerd worden. De zuiger van de bovenkant van de afzuigkap bevestigen, de filters moeten in het midden daarvan geleegd worden en vervolgens 90° gedraaid worden totdat de filters vastklikken (zie fig. 3). Om dit te kunnen doen moet u het rooster (G) eraf halen (zie fig. 3). De lucht wordt weer in het vertrek teruggeblazen via een verbindingsgde die door het hangende gedeelte loopt en die op de meegeleverde verbindingsring (B) is aangesloten (zie fig. 1 en 2).

GEBRUIK EN ONDERHOUD

We raden aan de afzuigkap aan te zetten voordat U met de bereiding begint. Laat de afzuigkap 15 minuten lang nadat U klaar bent met koken aan staan om optimale luchtverversing. De goede werking van de afzuigkap hangt af van een regelmatige onderhoud van de vettfilters en de actieve koolstoffilter. **De vettfilter houdt de vetdeeltjes de in de lucht circuleren, bindt aan de vetdeeltjes, daarom hangt de vervuiling van de vettfilter af van de gebruik van de afzuigkap.**
De acrylfilter, op het rooster, moet vervangen worden als het spoorlijk, zichtbaar door het rooster, van kleur verandert of de inkt uitloopt. Plaats de nieuwe filter moet zodanig geplaatst worden dat het ooschrift vanuit de ruimte van buiten de afzuigkap goed zichtbaar blijft.
Indien de acrylfilters geen opschrift hebben, of indien er een metalen filter of aluminiumfilter is, dient u ter voorkoming van brandgevaar, ongeveer om de twee maanden rengeen door de volgende handelingen uit te leveren:
- Filters uit de kap halen en filters wassen met een mix van water en neutrale wasmiddel, op deze wijze heb vettvrij maken.
- Grondig met lauw water afspoelen en laten drogen.

De metalen filters of de aluminium plaat kunnen ook in de vaatwasmachine gewassen.
Bij meerdere wasbeurten, kan er verandering ontstaan van de aluminium plaat, zonen kleurveranderingen plastoinden. Dit geeft echter geen recht op een kosteloze vervanging van de filters.
Als de vervang en wasinvoschriften niet zijn genomen worden bestaat er een gevaar dat de vettfilters gaan branden.
De koolstoffilters genen om de lucht die weer in de omgeving gegeven wordt te zuiveren. De filters kunnen niet gewassen noch hergebruikt worden en moeten hogstens om de vier maanden vervangen worden. De verzadiging van de koolstoffilter hangt af van de duur van het ingebruikgebruik van het apparaat, van het type keuken en van de regelmaat waarop de reinging van de vettfilter uitgevoerd wordt.
Regelmatig alle afzettingen op de ventilator en op de andere oppervlakkes schoonmaken met een doek gedrenkt in gedenatureerd alcohol of in voeiteen neutrale kraseloze wasmiddelen.

LET OP!
ONDER BEPAALDE OMSTANDIGHEDEN KUNNEN DEZE HUISHOUDELIJKE APPARATEN GEVAARLIJK ZIJN:
- Probeer de filters niet te controleren als de afzuigkap in werking is.
- Raak de lampen niet aan als u er heel lange tijd de lichtmeen gebruikt heeft.
- Het is verboden om onder de afzuigkap gerechten rechtstreeks op de branders c.q. de platen te bereiden.
- Laat de branders niet open en boot branden omdat dit schadelijk is voor de filters en gevaarlijk is met het oog op brand.
- Iteren het frituren van eierwaren? niet u aanbeet opletten om te voorkomen dat de olie door oevervorming vlam vat.
- Alvorens onderhoudswerkzaamheden aan het apparaat te verrichten moet u eerst de stroom uitschakelen.

De fabrikant kan op geen enkele wijze aansprakelijk worden gesteld voor schade die voortvloeit uit het niet in acht nemen van bovenstaande voorschriften.

Dit apparaat is conform de EMC Richtlijn 89/336EG gewijzigd bij Richtlijn 92/31/EEG en 93/68/EEG.

ESPAÑOL

INSTALACIÓN

El aparato ha sido proyectado como campana de aspiración (evacuación externa) o de filtrado (reciclaje del aire en el interior).

La altura mínima a la que debe estar el aparato es de 650 mm de los hornillos eléctricos y 750 mm de los hornillo de gas o mixtos. Si se debe utilizar un tubo de conexión compuesto por dos o más partes, la parte superior debe estar por encima de la parte inferior. No conectar la campana a la chimenea o un conducto donde circula aire caliente o que sea utilizado para evacuar humos de los aparatos alimentados por energía no eléctrica. Prestar mucha atención en caso que funcionen simultáneamente una campana de aspiración y un quemador o un horno que dependen del aire ambiente y que sean alimentados con energía no eléctrica: el aspirar, la campana quita del aparato el aire que necesita para la combustión. Para una ventilación adecuada. Para un funcionamiento seguro, ventilar correctamente el local. Para la evacuación hacia el exterior, atenerse a las disposiciones vigentes en materia en el país donde se efectúa la instalación.

CONEXIÓN ELÉCTRICA

El aparato está construido en clase II, por consiguiente no es necesario acoplar ningún cable a la toma de tierra.
Ayuda quejas lleagas, si les filtros sont en aluminium ou a pannaeu en aluminium, des altérations de la couleur peuvent survenir. Ce fait ne donne aucun droit à des réclamations pour leur éventuel remplacement.
Il faut remplacer le filtre en aluminium si, après le lavage, les écritures anti-graisse peuvent prendre feu.
Pour le remplacement des filtres, prévenir à préparer l'air qui sera remis dans le milieu ambiant. Les filtres ne sont pas lavables ni régénérables et doivent être remplacés tous les quatre mois au maximum. La saturation du charbon actif dépend de l'utilisation plus ou moins prolongée de l'appareil, du type de cuisine et de la régularité avec laquelle le nettoyage du filtre graisse est effectué.
Nettoyer fréquemment tous les dépositifs sur le ventilateur et sur les autres superficies, en utilisant de l'alcool dénaturé ou des détergents liquides neutres non abrasifs.

ATTENTION! QUELQUEFOIS LES APPAREILS ELECTROMENAGERS PEUVENT ÊTRE DANGEREUX.
- Ne pas vouloir contrôler les filtres lorsque la hotte est en marche.
- Ne pas toucher les lampes après une utilisation prolongée de l'appareil.
- Il vaut mieux ne pas toucher les aliments sous la hotte.
- Eviter la flamme libre, qui peut endommager les filtres et provoquer des incendies.
- Contrôler constamment les aliments qui frient, afin d'éviter que l'huile surchauffée ne prenne feu.
- Avant de procéder à toutes les opérations d'entretien, débrancher l'appareil du réseau électrique.

Nous déclinons toutes responsabilités en cas de dommages provoqués par le fait du non-respect des avertissements susdits.

Cet appareil est conforme à la directive EMC 89/336/EEC amendée92/31/EEC et 93/68/EEC.

USO Y MANTENIMIENTO.
Se aconseja poner en funcionamiento el aparato antes de cocinar cualquier alimento.
Se aconseja dejar funcionando el aparato durante 15 minutos después de terminar la cocina para una evacuación completa del vapor. Un correcto funcionamiento de la campana depende de la asiduidad con que se realiza el mantenimiento, sobre todo del filtro antigrasa y del filtro de carbón activo.
El filtro antigras

PORTUGUÊS

INSTALAÇÃO
O aparelho foi projectado para funcionar como colla aspirante (evacuação do ar para o exterior) ou filtrante (circulação do ar para o interior).
Para funcionar como colla aspirante, a distância mínima de 650 mm dos fogões eléctricos ou de 750 mm dos fogões a gás ou mistos. Caso seja utilizado um tubo de conexão composto por 2 ou mais partes, a parte superior deve ficar encaixada sobre a parte inferior. Não ligar a saída da colla a um conduto onde haja circulação de ar quente ou que seja utilizado para a evacuação dos fumos emitidos por aparelhos alimentados por uma fonte diferente da energia eléctrica. Preste atenção se no mesmo ambiente funcionarem simultaneamente uma colla aspirante e um queimador ou dispositivo similar que dependam do ar ambiente e sejam alimentados por uma fonte diferente da energia eléctrica. Não pode ser aspirar, a colla retira o ar necessário para combustão do queimador ou do dispositivo similar. Para um funcionamento seguro, leia com atenção o ambiente possua uma ventilação adequada. Para a evacuação ao exterior, respeite as disposições vigentes no país onde o aparelho está instalado.

LIGAÇÃO ELÉCTRICA
O aparelho é da classe II, portanto, nenhum cabo deverá ser ligado à tomada de terra.
A ligação à rede de alimentação eléctrica deve ser feita de acordo com estas especificações:
CASTANHO = L linha
AZUL = N neutro
Se o aparelho não a possuir, verifique que não uma fiche apropriada à carga indicada na etiqueta de características. Em caso de ligação directa por à rede eléctrica, deve prevoir instalar entre o aparelho e a linha de alimentação um interruptor omnipolar com abertura mínima entre os contactos de 3 mm, dimensionado para a carga e em conformidade com as normas vigentes.

ATENÇÃO: se as lâmpadas não funcionarem, verifique se estão bem atarraladas.

MONTAGEM DA COIFA NA PARTE INFERIOR DE UM MÓVEL SUSPENSO
Este aparelho deve ser ajustado na parte inferior de um móvel suspenso ou num outro suporte. Para realizar a sua fixação, utilize 4 parafusos adequados ao tipo de móvel, fazendo os furos indicados nas fig. 1 e 2.

TRANSFORMAÇÃO DA COIFA ASPIRANTE À COIFA FILTRANTE
Para efectuar esta transformação (possível mesmo após a utilização com o sistema aspirante), peça ao seu fornecedor uma série de filtros de carvão activo (Tipo Ag 3). Os filtros de carvão activo servem para purificar o ar que será reintroduzido no ambiente. Os filtros não podem ser lavados nem regenerados, devem ser substituídos de acordo com a utilização do aparelho e a qualidade do ar. Antes de proceder à substituição dos filtros, verifique se a qualidade do ar está ainda boa e se a eficácia do filtro não está diminuída. Substituir o filtro de carvão activo sempre que a eficácia do filtro for reduzida.
Remova a grade (G) para efectuar esta operação (fig. 3). O ar será reintroduzido no ambiente através de um tubo colocado que passa dentro do móvel suspenso e ligado ao ar-ared de conexão fornecido (fig. 1 e 2).

USO E MANUTENÇÃO
Recomenda-se por um funcionamento o aparelho antes de proceder ao cozimento de qualquer alimento.
Recomenda-se deixar o aparelho em funcionamento por 15 minutos após ter terminado o cozimento dos alimentos, para uma completa evacuação do ar volado.
O bom funcionamento da colla é condicionado pela assiduidade com a qual são efetuadas as operações de manutenção, principalmente do filtro antigorduro e do filtro de carvão ativado.

O filtro antigorduras tem a função de captar as partículas de gordura em suspensão no ar, portanto está sujeito a entupir-se em tempos variáveis relativamente ao uso do aparelho.

O filtro acrílico, que se encontra posto acima à grelha, deve ser substituído quando os dizeres, vistos através da grelha, trocam de cor e a tinta se expande: o novo filtro deve ser aplicado de maneira tal que os dizeres sejam visíveis através da grelha, pela parte exterior da colla.
No caso em que os filtros acrílicos não tenham os dizeres ou mesmo estejam presentes, filtros metálicos ou tipo painel em alumínio, para prevenir o risco de eventuais incêndios, é necessário lavar os filtros no máximo após 2 meses de uso, dependendo do tipo de gordura que cozinha.
Os filtros metálicos são compatíveis com a máquina de lavar louças e detergente líquido neutro, mas não com sal e aditivo.
Advertência: não lavar no ciclo principal a máquina de lavar louças, porque a temperatura muito elevada e a duração prolongada, se não forem respeitadas, podem danificar o filtro.
Depois de cada lavagem, deixe secar bem o filtro, antes de o reinstalar.
Para substituir o filtro de carvão activo, proceda da seguinte maneira:
- Retire o filtro gordurento e substitua-o por um novo;
- Coloque o filtro de carvão activo sobre o motor, sob a grelha, de modo que fique bem encaixado e fixado à estrutura do motor.

Para limpar frequentemente todos os depósitos no ventilador e nas demais superfícies, usando um pano umedecido em álcool desnaturado ou detergentes líquidos neutros não abrasivos.

ATENÇÃO
EM ALGUMAS CIRCUNSTÂNCIAS, OS ELECTRODOMÉSTICOS PODEM SER PERIGOSOS.
- Não deve colocar filtros de carvão em filtros com a colla em funcionamento.
- Não toque nos lâmpadas apos uma utilização prolongada do aparelho. Elas ficam muito quentes e podem queimar-se.
- Em caso de chama fora descoberta, verifique que esta é propicial para que o aparelho funcione e desconecte o aparelho.
- Controle constantemente as frituras para evitar que o óleo excessivamente aquecido se inflame.
- Antes de efectuar qualquer operação de manutenção, desligue a colla da rede de alimentação eléctrica.

O fabricante declina toda e qualquer responsabilidade por danos provocados pelo não cumprimento destas recomendações.

Este aparelho está em conformidade com a directiva EMC 89/336/CEE, modificada pelas directivas 92/31/CEE e 93/68/CEE.

ΕΛΛΗΝΙΚΑ

ΕΓΚΑΤΑΣΤΑΣΗ
Η συσκευή μπορεί να μετατραπεί σε απορροφητήρα εξαγωγών (κυκλωνικό του αερού) ή απορροφητήρας με φίλτρο (επαναπολωμένο του αερα στο εσωτερικό).
Η συσκευή θα πρέπει να τοποθετηθεί σε ενα ελάχιστο μέγιστο 650 χιλ. από τις ηλεκτρικές εστίες και 750χιλ.τις γκαζιέρες ή μικτές εστίες. Εάν χρησιμοποιείται ένα σωλήνας εξαγωγών αποτελούμενο από 2 ή περισσότερα τμήματα, θα πρέπει η πάνω μεριά κάθε τμήματος αυτού να μπαίνει μέσα στο κάτω μέρος. Μη συνδέετε τον σωλήνα εξαγωγών σε κάποιο κανάλι αέρα ζεστού ή σε κάποιο κανάλι που χρησιμοποιείται για τη εξαγωγή καπνών που εκπέμπονται από συσκευές τροφοδοτούμενες από πηγές διαφορετικές από αυτήν της ηλεκτρικής ενέργειας. Προσέχετε, στον ίδιο χώρο λειτουργούν ταυτόχρονα μια συσκευή εξαγωγών και ένας καυστήρας ή κάποιες παρόμοιες συσκευές οι οποίες εξαρτώνται από τον αέρα του χώρου του τροφοδοτούνται από πηγές διαφορετικές από αυτήν της ηλεκτρικής ενέργειας. Δεν πρέπει η συσκευή εξαγωγών αφού τον αφαιρεί αυτόματα τον αναγκαίο αέρα καύσεως του καυστήρα ή αυτών των συσκευών. Για μια σωστή λειτουργία, ελέγξτε αν η εγκατάσταση αερισμού στο περιβάλλον χώρο του τόπου εγκατάστασης πληρεί τις ισχύουσες προδιαγραφές.
Αλλαγή τα φίλτρα ανάλογα με τη χρήση αυτών.
Η σωστή λειτουργία μιας κουζίνας εξαρτάται από τη συχνότητα με τη οποία εκτελούνται οι εργασίες συντήρησης, ιδιαίτερα αυτές του φίλτρου λίπους και του φίλτρου ενεργού άνθρακα.

Το φίλτρο λίπους, η λειτουργία του οποίου είναι η κατακράτηση των σωματιδίων στον αέρα, θα πρέπει να αλλάζει σε χρονικά διαστήματα τα οποία εξαρτώνται από τη χρήση αυτού.
Το ακρυλικό φίλτρο, ο οποίος τοποθετείται πάνω στη σχάρα, θα πρέπει να αλλάζει όταν τα γράμματα, τα οποία φαίνονται μέσα από τη σχάρα, αλλάζουν χρώμα και η μπογιά διογκώνεται: το νέο φίλτρο τοποθέτηση κατά τέτοιο τρόπο ώστε οι γράμματα αυτά θα πρέπει να φαίνονται μέσα από τη σχάρα.
Σε περίπτωση που τα ακρυλικά φίλτρα δεν φέρουν γράμματα, ή κάποιο μεταλλικό φίλτρο, ή φίλτρο τύπου πάνελ αλουμινίου, πρέπει να πλένετε τα φίλτρα μετά τη χρήση τους τουλάχιστον μετά τους 2 μήνες ανάλογα με τη λιπαρότητα αυτών.
Αλαφρά τα φίλτρα από δεν απορρόφηση και τα τα πλένετε με ένα διαλύμα νερού και ουδέτερο υγρό απορρυπαντικό χωρίς αλφαρίτη/αλάτι και τα αποξηραίνετε πριν τα βάλετε πάλι.
Μη τοποθετείτε τα φίλτρα πλυμένα πριν τα αφήσετε να στεγνώσουν.
Αν χρειάζεστε τα φίλτρα ενεργού άνθρακα, αφαιρέστε τα ως εξής:
- Αφαιρέστε τα φίλτρα λίπους
- Τοποθετήστε τα φίλτρα ενεργού άνθρακα πάνω στο κινητήρα, κάτω από τη σχάρα, κάνοντας τα φίλτρα αυτά καλά εφαρμοστά στη δομή του κινητήρα.

Καθαρίζετε τακτικά τα υπολείμματα λίπους στον ανεμιστήρα και τις υπόλοιπες επιφάνειες με ένα υγρό πανί εμποτισμένο με αλκοόλη ή ουδέτερα υγρά απορρυπαντικά.

ΠΡΟΣΟΧΗ
ΣΕ ΟΡΙΣΜΕΝΕΣ ΠΕΡΙΠΤΩΣΕΙΣ ΟΙ ΗΛΕΚΤΡΙΚΕΣ ΣΥΣΚΕΥΕΣ ΜΠΟΡΕΙ ΝΑ ΕΙΝΑΙ ΕΠΙΚΙΝΔΥΝΕΣ.
- Μην εφαρμόσετε τα φίλτρα ανάν ο απορροφητής λειτουργεί.
- Αποφύγετε τα γυμνά τμήματα αναπόκρες στην ιδίως κατά τον σταθερής.
- Αποφύγετε τις υπερβολικές φλόγες ώστε ενα βλαβίμες μα τα κάψει και μπορεί ενα καεί.
- Ελέγχετε συχνά τα τηγανίσματα ώστε ενα μη μπει φωτιά το υπερβολικά ζεστό λάδι.
- Πριν κάνετε οποιαδήποτε εργασία συντήρησης, αποσυνδέστε τον απορροφητήρα από το ηλεκτρικό δίκτυο.

Ο κατασκευαστής δεν ευθύνεται για ενδεχομενες ζημιες που απορρεουν απο μια τηρηση των ανω προυποθεσεων.

Αυτή η συσκευή είναι συμφωνεί με την οδηγία EMC 89/336/EEC ορισμένη 92/31/EEC και 93/68/EEC.

Česká verze

INSTALACE
Přístroj byl navržen jako odsávací (se vyvedením odsávacího vzduchu) nebo jako filtrační (se vrácením čistého vzduchu do místnosti).
Zařízení musí být instalováno v minimálním výšce 650 mm nad elektrickými sporáky a minimálně 750 mm nad plynovými sporáky, nebo kombinovanými sporáky. Pro použití spojovací trubice se dvěma nebo více částmi, horní část musí přečnívat část spodní.
Vývod odsávacího zařízení NE napojovat na vývod, ze kterého odchází tepelné vzduch, nebo kouřovody, ze kterých se odvádějí kouře ze zařízení napájených jinou energií než elektrickou. Věnujte se opatrnosti, pokud v stejném místě je v provozu odsávací zařízení, jen tak i kotel nebo topné zařízení, napájené jinou energií než elektrickou, zařízení by nedostatek jeho množství vzduchu v místě jeho provozu. A to proto, že odsávací zařízení vzduch z místnosti odsává. Pro bezpečný provoz zařízení prosím pečlivě zkontrolujte, zda je místnost dostatečně větrána. V případě přívodu zařízení do venkovního prostoru respektujte platné předpisy v místě/zemi, kde je zařízení provozováno.
Odsávací vzduch nesmí být vyveden do komínového průduchu, ve kterém se odvádějí spaliny od jiného zařízení.

ELEKTRICKÉ ZAPOJENÍ
Zařízení je vybaveno třídou II. Proto, se proto žádný kabel nesmí být napojen na uzemnění.
Zapojení na elektrickou síť provádějte dle následující:
hnědá = L fáze
modrá = N nulový vodič
Chybí-li, je nutno nainstalovat do kabelu normální zástrčku, vhodnou k zátěži na etiketě nebo na zařízení. V případě přímého zapojení na elektrickou síť je nutné nainstalovat mezi přívodem a zařízením omnipolární vypínač s minimálním mezi kontaktů, uzpůsobený k zátěži a odpovídající platným normám.

UPOZORNĚNÍ: zařízení se nemocnicí žárovky, se doporučuje zkontrolovat zda jsou dostatečně dotaženy.

MONTAŽ ODSÁVACÍ NA SPODNÍ ČÁST ZÁVĚSNÉ SKŘÍNKY:
Tento spotřebič musí být zasazen do spodní části závěsné skříňky nebo do jiného nosného. K upevnění použijte vhodné vrtáky, dodržte hodnoty, t.z., použijte vhodné vrtáky dle typu substratu.

PŘEMĚNA ODSÁVACÍ NA FILTRAČNÍ ZAŘÍZENÍ
Je possible to transformare il filtro ma lo prevarrà ciò più facilmente può chiedere al suo rivenditore, il cui dalla fornitura (carbone, vetro-fibra, alluminio filtro (filtro activato) (F).) ecc.). Tutto il filtro di carbone attivo servono para purificare o ar que será reintroduzido no ambiente. Os filtros não podem ser lavados nem regenerados, devem ser substituídos de acordo com a utilização do aparelho e a qualidade do ar. Antes de proceder à substituição dos filtros, verifique se a qualidade do ar está ainda boa e a eficácia do filtro não está diminuída. Substituir o filtro de carvão activo sempre que a eficácia do filtro for reduzida.
Remova a grade (G) para efectuar esta operação (fig. 3). O ar será reintroduzido no ambiente através de um tubo colocado que passa dentro do móvel suspenso e ligado ao ar-ared de conexão fornecido (fig. 1 e 2.

Este aparelho está em conformidade com a directiva EMC 89/336/CEE, modificada pelas directivas 92/31/CEE e 93/68/CEE.

POLSC

MONTAŻ
Niniejsze urządzenie może być używane jako kolejnik wyciągowy (z odprowadzeniem powietrza na zewnątrz) lub jako filtrujące. Filtrujące wyprowadzające oczyszczone powietrze ponownie do tego samego pomieszczenia.
Odległość robocza niezbędna urządzenia od podłoża płyty z palnikami elektrycznymi powinna wynosić minimum 650 mm, min od podłoża płyty z palnikami gazowymi i z palnikami o mieszanej zasilanie minimum 750 mm. W przypadku, kiedy zastosowano wyciągu zbudowanego się z dwóch lub kilku elementów, należy zwrócić uwagę, aby część górna tarnkowania montaż powyższym w dolnej części, wkładała się do dołu. Wylotu wyciągu nie należy łączyć z kanałami gorącego powietrza, czy też dymowymi, które wydalają spaliny z urządzeń zasilanych w inną energię niż elektryczna, odmiennym od elektrycznego. W pomieszczeniu, gdzie przewidziane jest działanie kolejnika wyciągowego i palnikami lub kominkami, które są zasilane w inną energię niż elektryczna, należy zwrócić uwagę na ilość powietrza, jaka będzie zabierana z pomieszczenia przez kolejnik wyciągowy, ilość powietrza, jaka będzie potrzebna do prawidłowego spalania palnika lub kominka. Urządzenie to zabiera powietrze z pomieszczenia, co może powodować niedobór powietrza w pomieszczeniu, a przez to zmniejszenie rozdzielczości energii. Przed rozpoczęciem montażu należy zachować dbałość także środki ostrożności, gdyż kolejnik ten zmienia powietrze, co może spowodować niedobór powietrza w pomieszczeniu. Przed montażem należy upewnić się, że w pomieszczeniu, w którym montowany będzie kolejnik wyciągowy jest zachowane odpowiednie ilość powietrza, aby zapewnić prawidłowe spalanie.
Wymienić filtry zgodnie z ich użytkowaniem.
Wydajność filtry kolejnika wyciągowy.
Aby zachować kolejnika w dobrym stanie należy przeprowadzać czynności konserwacyjne, szczególnie dotyczy to filtrów tłuszczowych i filtrów z aktywnym węglem.
Filtry tłuszczowe, które są zamontowane w kolejnika, zostają zatrzymane zanieczyszczenia w powietrzu, co powoduje ich zapychanie się w różnych czasach w zależności od ilości przetwarzanej żywności.
Filtry z aktywnym węglem są zamontowane w kolejnika w ten sposób, aby powietrze z pomieszczenia przechodziło przez filtry z aktywnym węglem, co powoduje ich zapychanie się w różnych czasach w zależności od ilości przetwarzanej żywności.
Aby zapewnić prawidłowe działanie urządzenia należy przeprowadzać czynności konserwacyjne w zależności od ilości przetwarzanej żywności.
Filtry tłuszczowe należy wymienić, gdy zaczną się zapychać.
Filtry z aktywnym węglem należy wymienić, gdy zaczną się zapychać.
Aby wymienić filtry tłuszczowe należy:
- Wyjąć filtry z kolejnika
- Wymienić filtry na nowe
- Wymienić filtry z aktywnym węglem na nowe

Aby wymienić filtry z aktywnym węglem należy:
- Wyjąć filtry z kolejnika
- Wymienić filtry na nowe

Filtry z aktywnym zilim jest zawsze w pozycji wlotowej, który buje opór wobec do przodu. Filtry tłuszczowe, z aktywnym zawsze w pozycji wlotowej, które są zamontowane w kolejnika, powinny być wymienione po osiągnięciu ilości przetwarzanej żywności.
Filtry z aktywnym węglem należy wymienić po osiągnięciu